Bauanleitung Sparbox

Stückliste (eine Box)

Einbauteile:

- 1 Lautsprecherchassis Visaton W 170S, 4 Ohm,
- 1 Lautsprecherchassis Visaton SC10N,
- 1 Paar Polklemmen,
- Lautsprecherkabel,
- 10 Holzschrauben,
- 0,5 Beutel Polyesterwatte,

Frequenzweiche Intertechnik:

- Luftspule 0,68 mH, 0,95 Cul,
- Luftspule 0,33 mH, 0,71 Cul,
- Elko 470 uF,
- Elko 15 uF,
- MKP Kondensator 4,7 uF,
- 1 Stück MOX Widerstand 3,3 Ohm.

Gehäuse

Holzteile (gehören nicht zum Lieferumfang):

Zeichnungen

Frequenzweiche

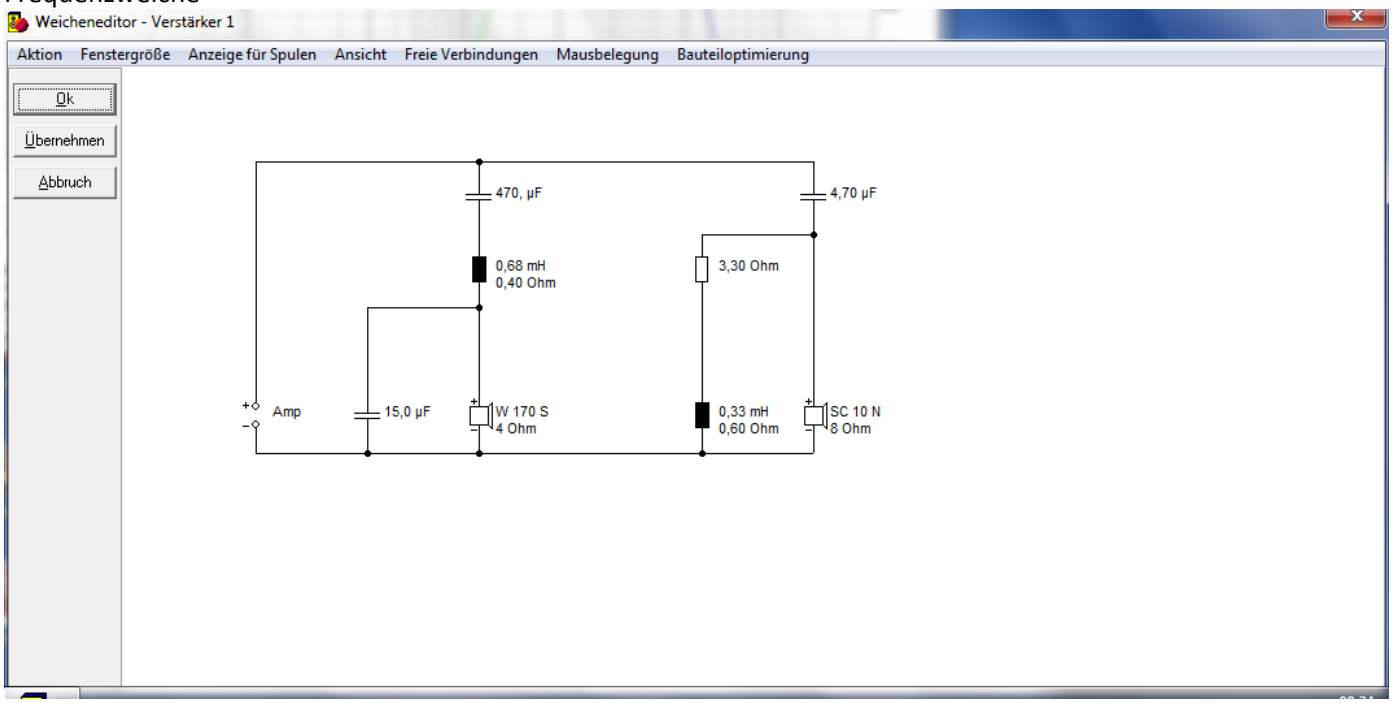
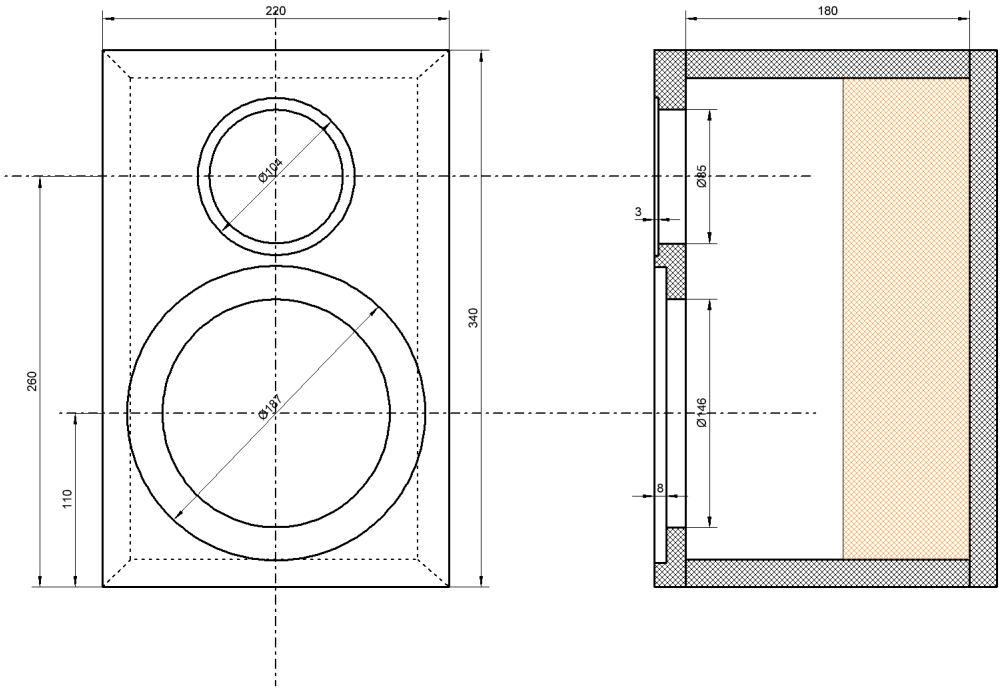
Zeichnung des Gehäuses